TH30 - - - IEC

F

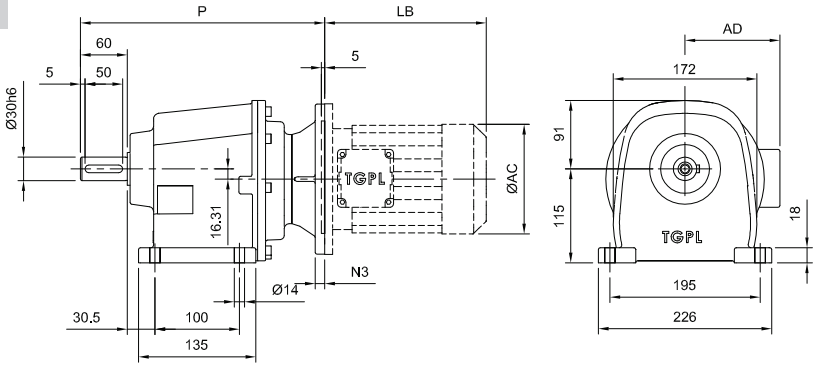

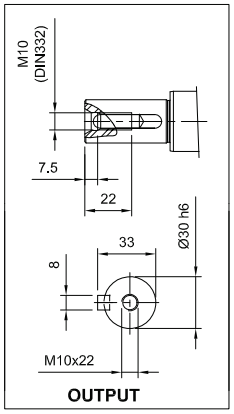

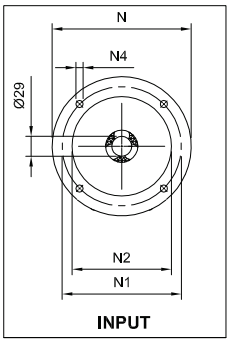

FL

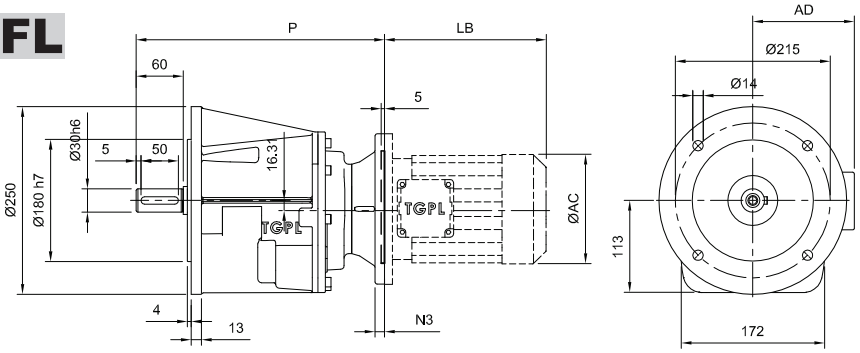

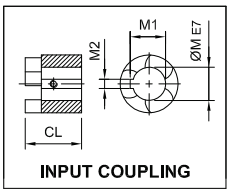

	IEC	M	M1	M2	CL	N	N1	N2	N3	N4	P	Kg			TM			TM - DCB		
															LB	AC	AD	LB	AC	AD
TH30-2	F71	14	16.3	5	26.7	160	130	110	10	9	289	21.0	22.0	TM71	200	139	109	258	140	112
TH30-2	F80	19	21.8	6	36.7	200	165	130	12	12	299	21.3	22.3	TM80	224	156	131	290	156	133
TH30-2	F90S	24	27.3	8	36.7	200	165	130	12	12	299	21.4	22.4	TM90S	242	172	136	315	172	136
TH30-2	F90L	24	27.3	8	36.7	200	165	130	12	12	299	21.4	22.4	TM90L	265	172	136	336	172	136
TH30-2	F100	28	31.3	8	43.7	250	215	180	14	15	308	22.1	23.1	TM100	297	196	145	387	198	146
TH30-2	F112	28	31.3	8	43.7	250	215	180	14	15	308	22.1	23.1	TM112	316	216	154	395	217	156
	IEC	M	M1	M2	CL	N	N1	N2	N3	N4	P	Kg			TM			TM - DCB		
															LB	AC	AD	LB	AC	AD
TH30-3	F63	11	12.8	4	23.7	140	115	95	10	9	300	21.1	22.1	TM63	184	120	98	247	120	100
TH30-3	F71	14	16.3	5	26.7	160	130	110	10	9	303	21.7	22.7	TM71	200	139	109	258	140	112
TH30-3	F80	19	21.8	6	36.7	200	165	130	12	12	313	22.1	23.1	TM80	224	156	131	290	156	133
TH30-3	F90S	24	27.3	8	36.7	200	165	130	12	12	313	22.2	23.2	TM90S	242	172	136	315	172	136
TH30-3	F90L	24	27.3	8	36.7	200	165	130	12	12	313	22.2	23.2	TM90L	265	172	136	336	172	136